令和8年度　和歌山市中学校　秋季大会　テニスの部

＜男子シングルス本戦＞

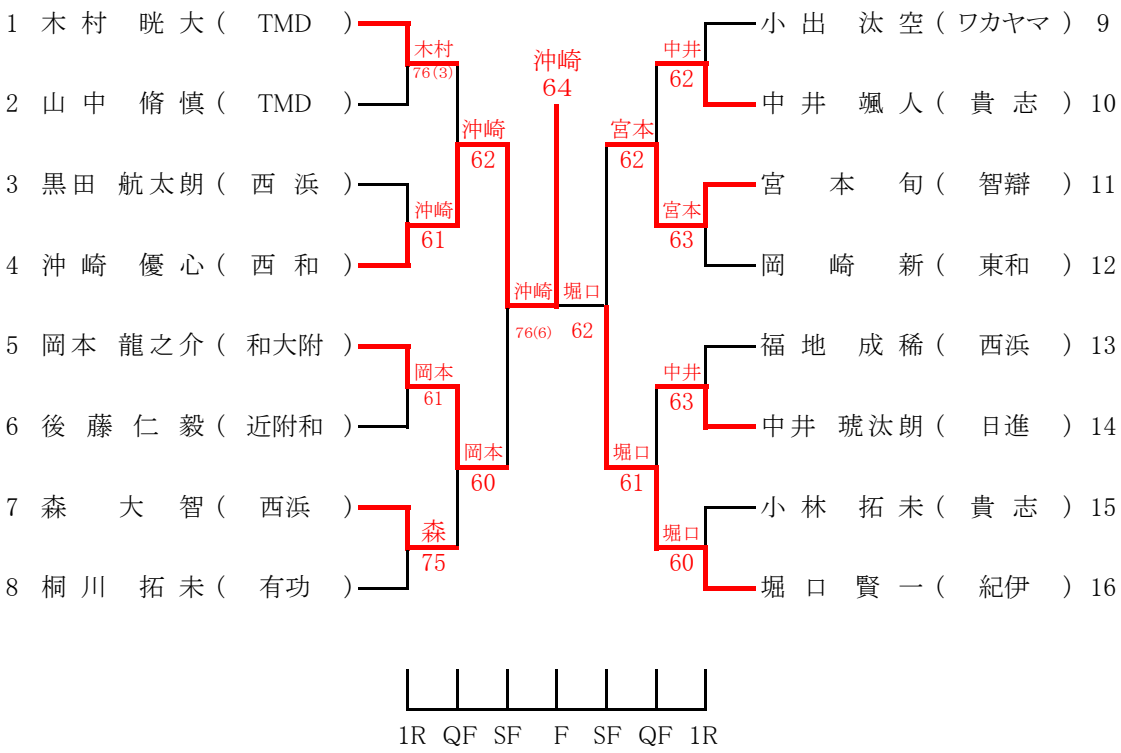

シード

1 津田穂向

2 木村 晄大

3　堀口 賢一

4　岡崎 新

5　岡本 龍之介

令和8年度　和歌山市中学校　秋季大会　テニスの部

＜男子ダブルス本戦＞

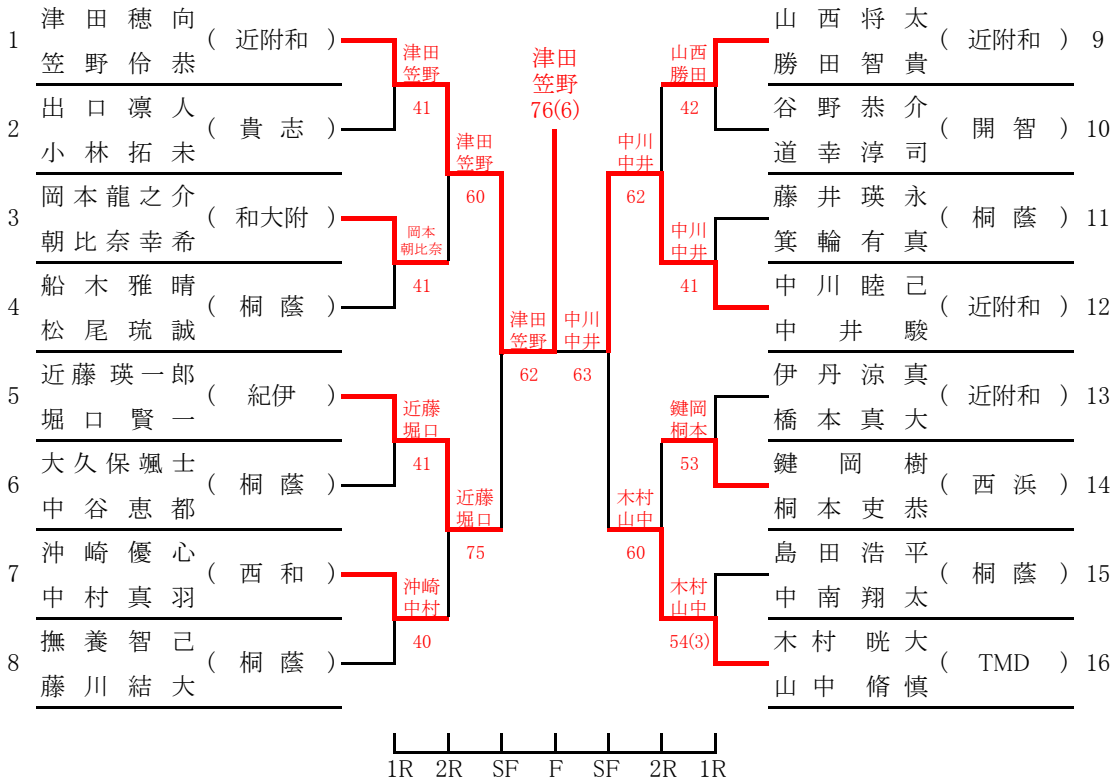

シード

1　津田穂向 笠野伶恭
2　木村 晄大 山中 脩慎
3　中川睦己 中井駿
4　近藤 瑛一郎 堀口 賢一

令和8年度　和歌山市中学校　秋季大会　テニスの部

＜女子シングルス本戦＞

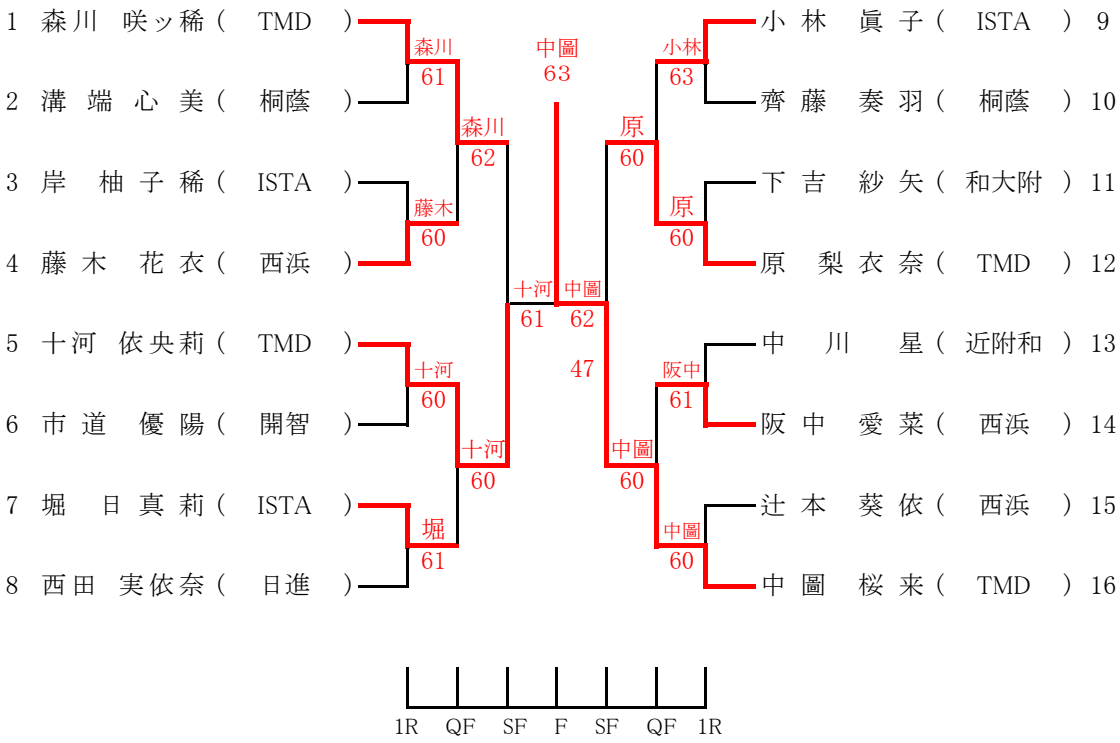

シード

1 森川　咲ッ稀

2 中圖　桜来

3　原　梨衣奈

4　十河　依央莉

令和8年度　和歌山市中学校　秋季大会　テニスの部

＜女子ダブルス本選＞

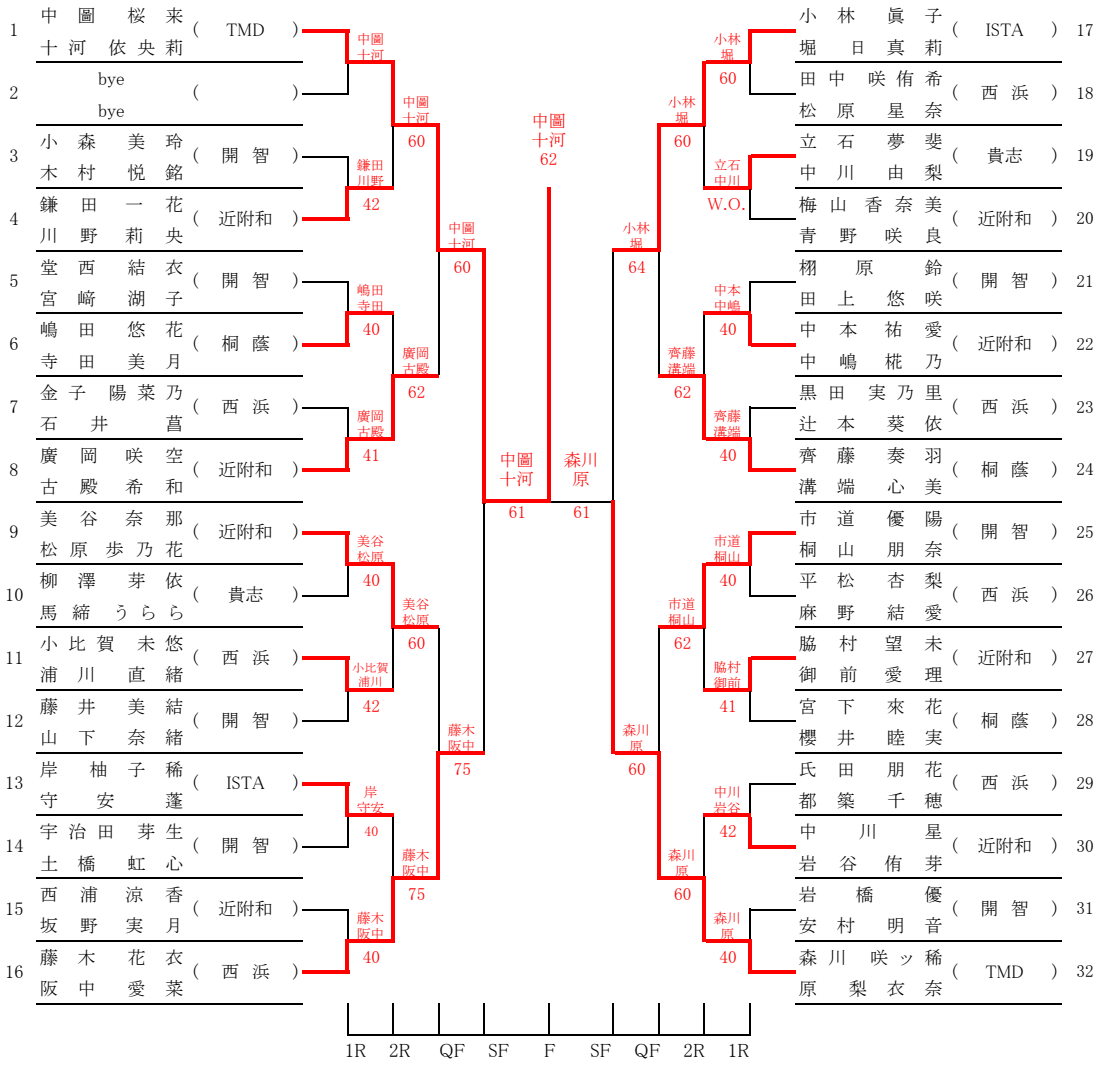

シード

1	中圖 桜来 十河 依央莉	5	齊藤 奏羽 溝端 心美
2	森川 咲ッ稀 原 梨衣奈	6	美谷 奈那 松原 歩乃花
3	小林 眞子 堀 日真莉	7	市道 優陽 桐山 朋奈
4	藤木 花衣 阪中 愛菜	8	廣岡 咲空 古殿 希和

令和8年度　和歌山市中学校　秋季大会　テニスの部

＜男子シングルス予選＞

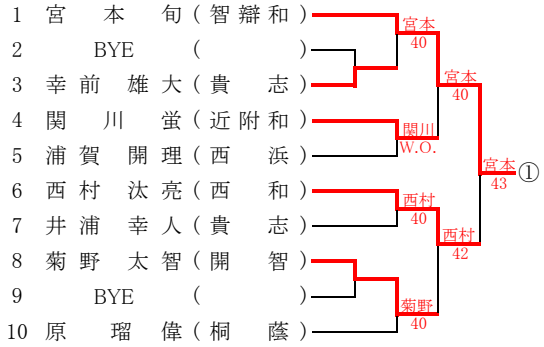

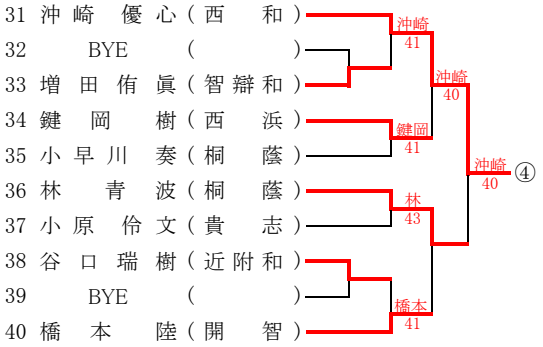

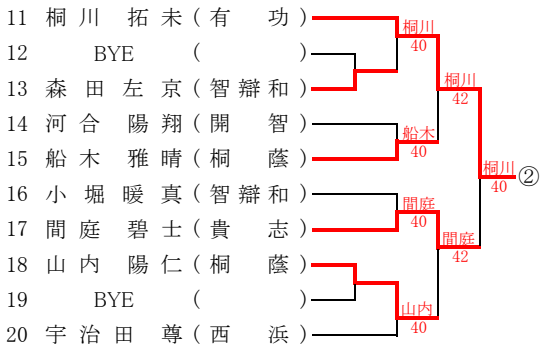

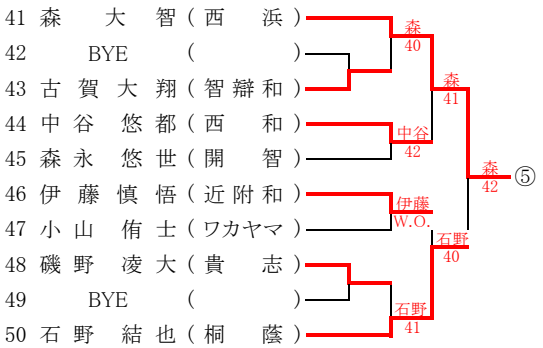

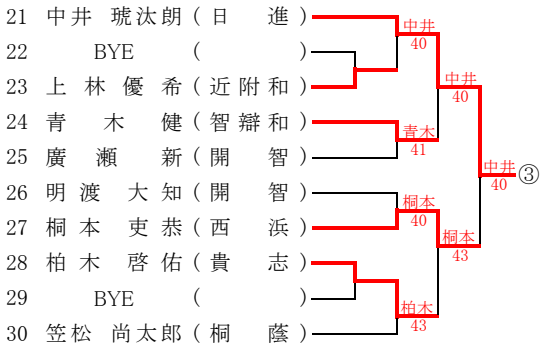

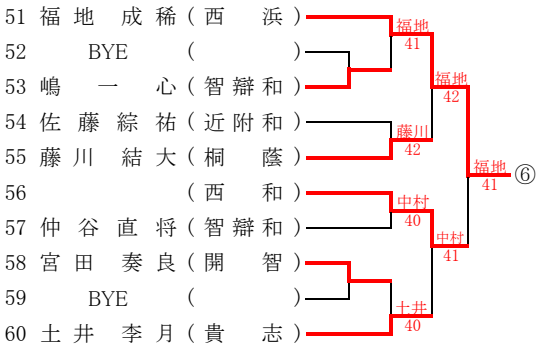

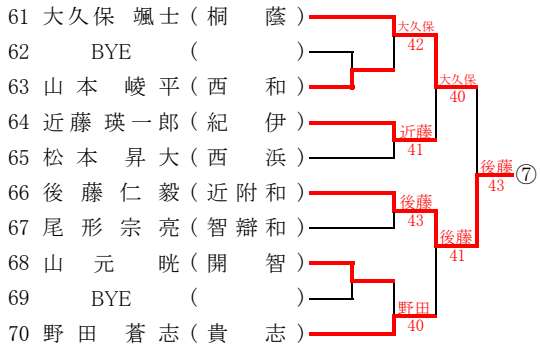
61 大久保 颯士 (桐 蔭)
62 BYE ( )
63 山 本 崚 平 (西 和)
64 近藤 瑛一郎 (紀 伊)
65 松 本 昇 大 (西 浜)
66 後 藤 仁 毅 (近附和)
67 尾 形 宗 亮 (智辯和)
68 山 元 晄 (開 智)
69 BYE ( )
70 野 田 蒼 志 (貴 志)
大久保 42
大久保 40
近藤 41
後藤 43
後藤 43
後藤 41
野田 40
後藤⑦

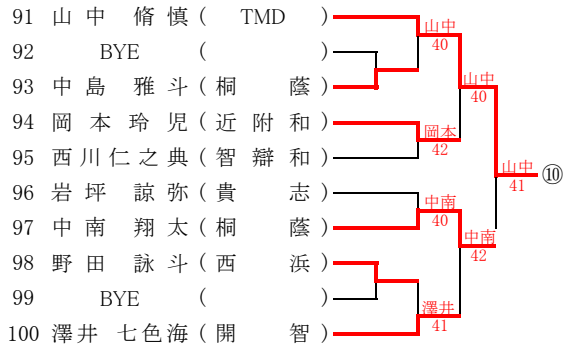
91 山 中 脩 慎 (TMD)
92 BYE ( )
93 中 島 雅 斗 (桐 蔭)
94 岡 本 玲 児 (近 附 和)
95 西川仁之典 (智 辯 和)
96 岩 坪 諒 弥 (貴 志)
97 中 南 翔 太 (桐 蔭)
98 野 田 詠 斗 (西 浜)
99 BYE ( )
100 澤井 七色海 (開 智)
山中 40
山中 40
岡本 42
山中 41
中南 40
中南 42
澤井 41
山中⑩

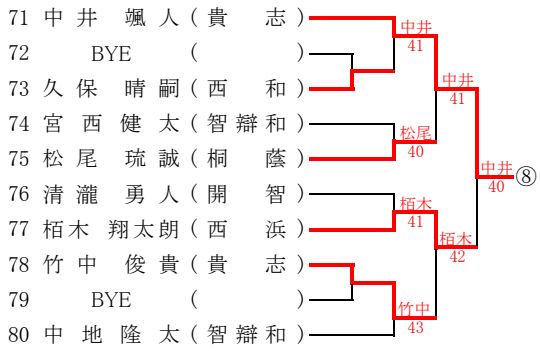
71 中 井 颯 人 (貴 志)
72 BYE ( )
73 久 保 晴 嗣 (西 和)
74 宮 西 健 太 (智辯和)
75 松 尾 琉 誠 (桐 蔭)
76 清 瀧 勇 人 (開 智)
77 栢木 翔太朗 (西 浜)
78 竹 中 俊 貴 (貴 志)
79 BYE ( )
80 中 地 隆 太 (智辯和)
中井 41
中井 41
松尾 40
中井 40
栢木 41
栢木 42
竹中 43
中井⑧

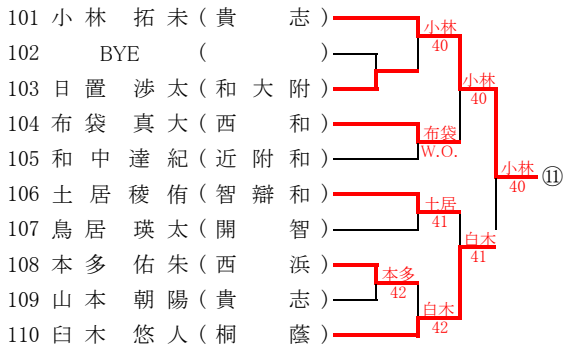
101 小 林 拓 未 (貴 志)
102 BYE ( )
103 日 置 渉 太 (和 大 附)
104 布 袋 真 大 (西 和)
105 和 中 達 紀 (近 附 和)
106 土 居 稜 侑 (智 辯 和)
107 鳥 居 瑛 太 (開 智)
108 本 多 佑 朱 (西 浜)
109 山 本 朝 陽 (貴 志)
110 臼 木 悠 人 (桐 蔭)
小林 40
小林 40
布袋 W.O.
小林 40
土居 41
白木 41
本多 42
白木 42
小林⑪

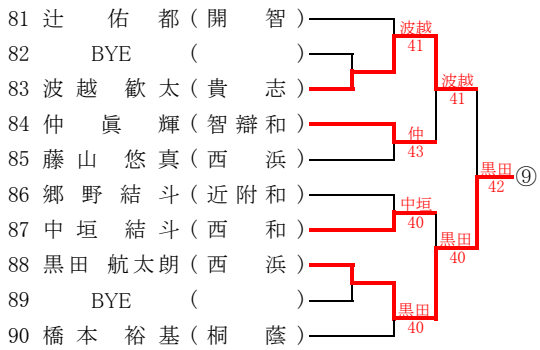
81 辻 佑 都 (開 智)
82 BYE ( )
83 波 越 歓 太 (貴 志)
84 仲 眞 輝 (智辯和)
85 藤 山 悠 真 (西 浜)
86 郷 野 結 斗 (近附和)
87 中 垣 結 斗 (西 和)
88 黒田 航太朗 (西 浜)
89 BYE ( )
90 橋 本 裕 基 (桐 蔭)
波越 41
波越 41
仲 43
黒田 42
中垣 40
黒田 40
黒田 40
黒田⑨

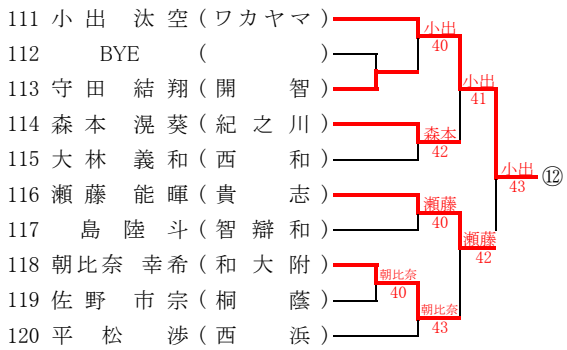
111 小 出 汰 空 (ワカヤマ)
112 BYE ( )
113 守 田 結 翔 (開 智)
114 森 本 滉 葵 (紀之川)
115 大 林 義 和 (西 和)
116 瀬 藤 能 暉 (貴 志)
117 島 陸 斗 (智 辯 和)
118 朝比奈 幸 希 (和 大 附)
119 佐 野 市 宗 (桐 蔭)
120 平 松 渉 (西 浜)
小出 40
小出 41
森本 42
小出 43
瀬藤 40
瀬藤 42
朝比奈 40
朝比奈 43
小出⑫

令和8年度　和歌山市中学校　秋季大会　テニスの部

＜男子ダブルス予選＞

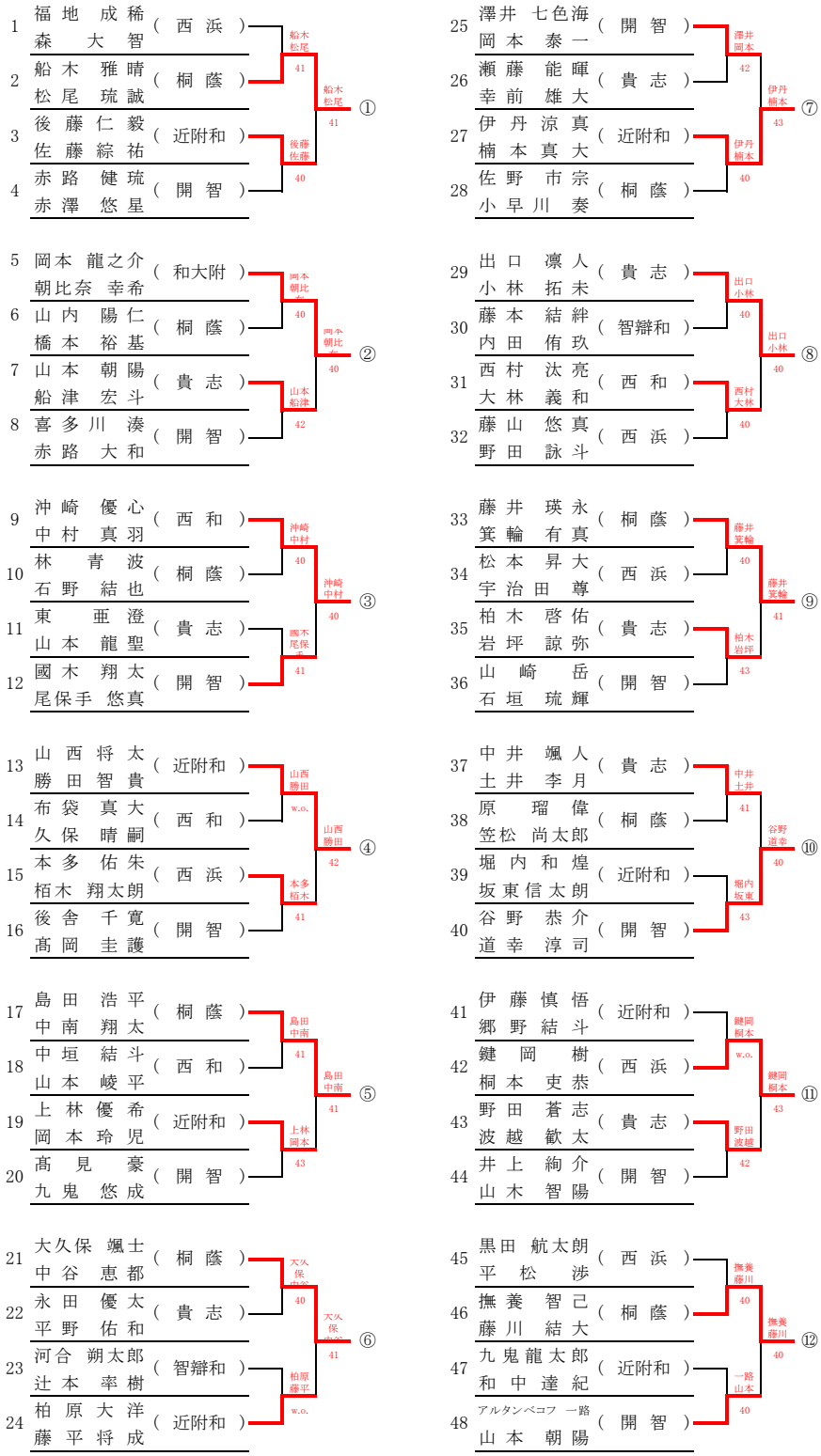

令和8年度　和歌山市中学校　秋季大会　テニスの部

＜女子シングルス予選＞

