男子シングルス

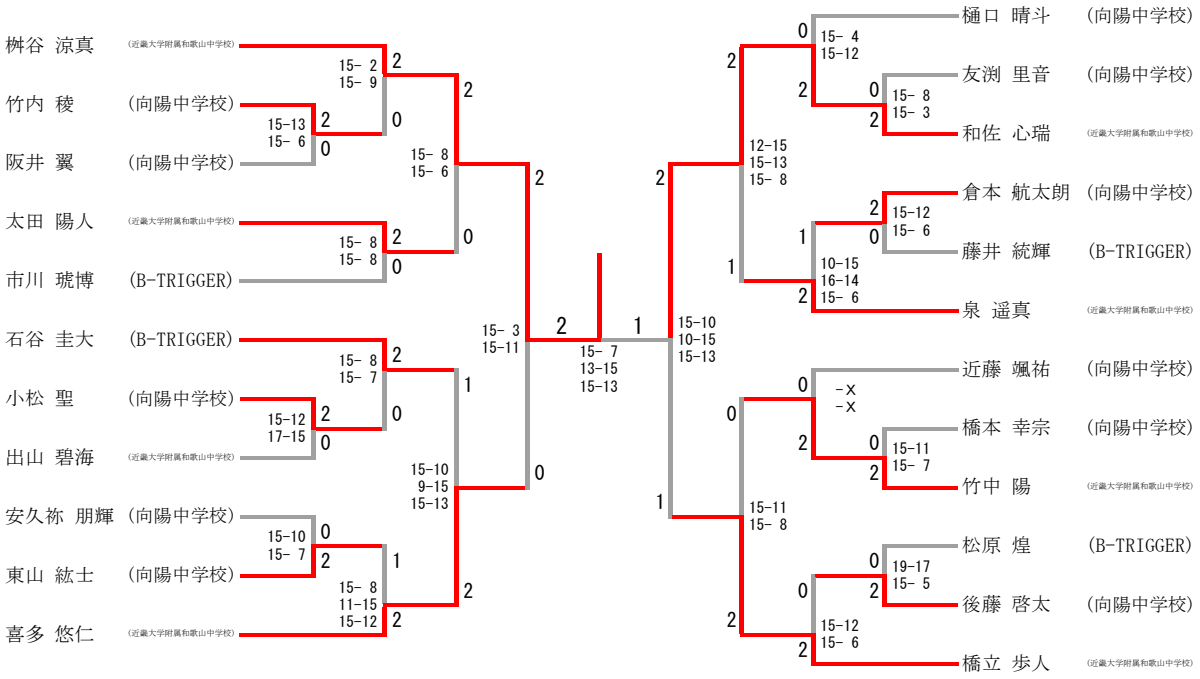
桝谷 涼真 (近畿大学附属和歌山中学校)
竹内 稜 (向陽中学校)
阪井 翼 (向陽中学校)
太田 陽人 (近畿大学附属和歌山中学校)
市川 琥博 (B-TRIGGER)
石谷 圭大 (B-TRIGGER)
小松 聖 (向陽中学校)
出山 碧海 (近畿大学附属和歌山中学校)
安久祢 朋輝 (向陽中学校)
東山 紘士 (向陽中学校)
喜多 悠仁 (近畿大学附属和歌山中学校)
樋口 晴斗 (向陽中学校)
友渕 里音 (向陽中学校)
和佐 心瑞 (近畿大学附属和歌山中学校)
倉本 航太朗 (向陽中学校)
藤井 統輝 (B-TRIGGER)
泉 遥真 (近畿大学附属和歌山中学校)
近藤 颯祐 (向陽中学校)
橋本 幸宗 (向陽中学校)
竹中 陽 (近畿大学附属和歌山中学校)
松原 煌 (B-TRIGGER)
後藤 啓太 (向陽中学校)
橋立 歩人 (近畿大学附属和歌山中学校)