よりよい楠見西小学校をつくるためのアンケート（中・高学年用):

処理結果:チャート一覧

(1) 学年

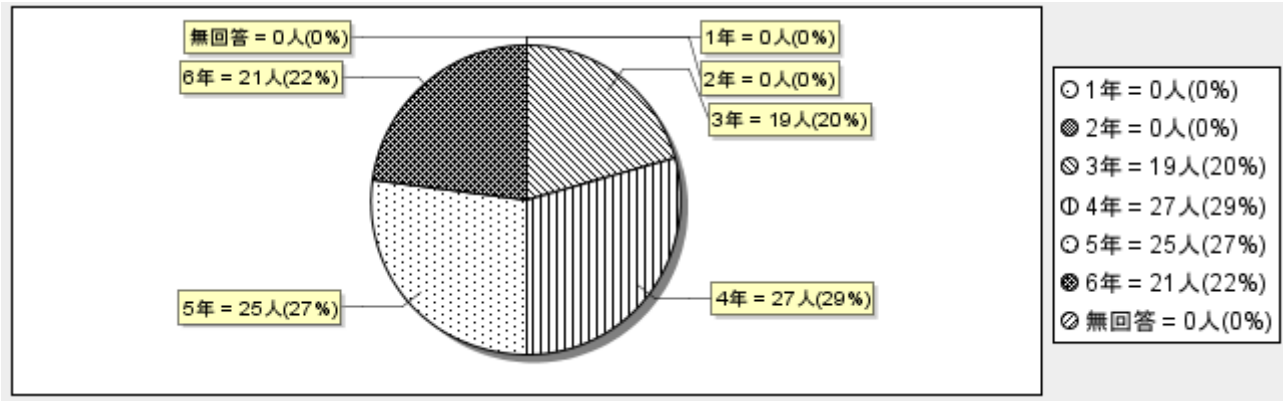

(2) クラス

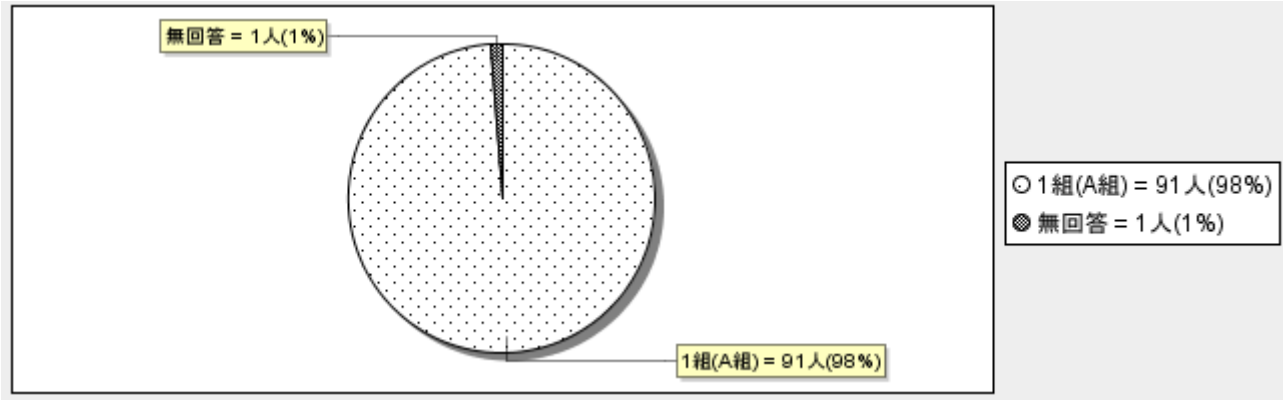

(3) 性別

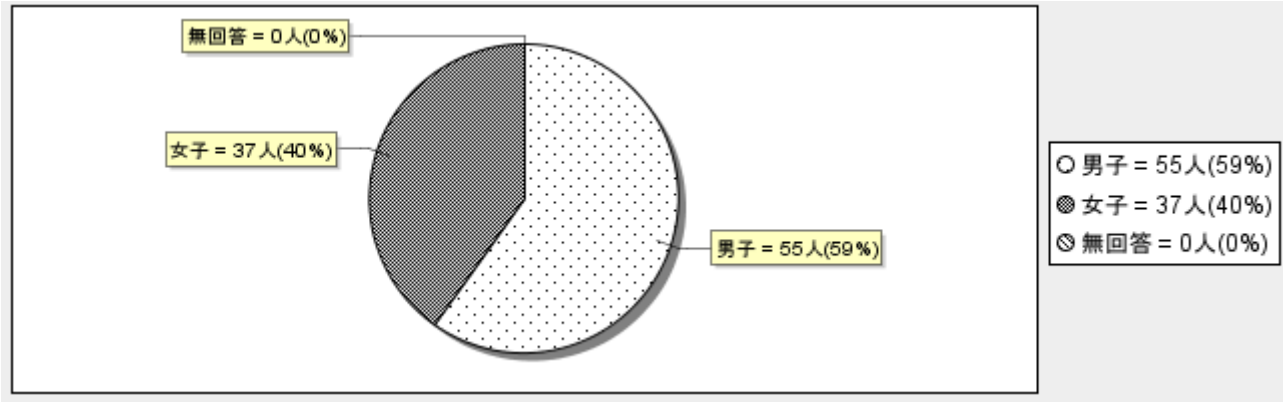

(4) 以下の各項目について、「そう思うか（適合度）」をお答えください。

1. わたしは　学校が　たのしい。

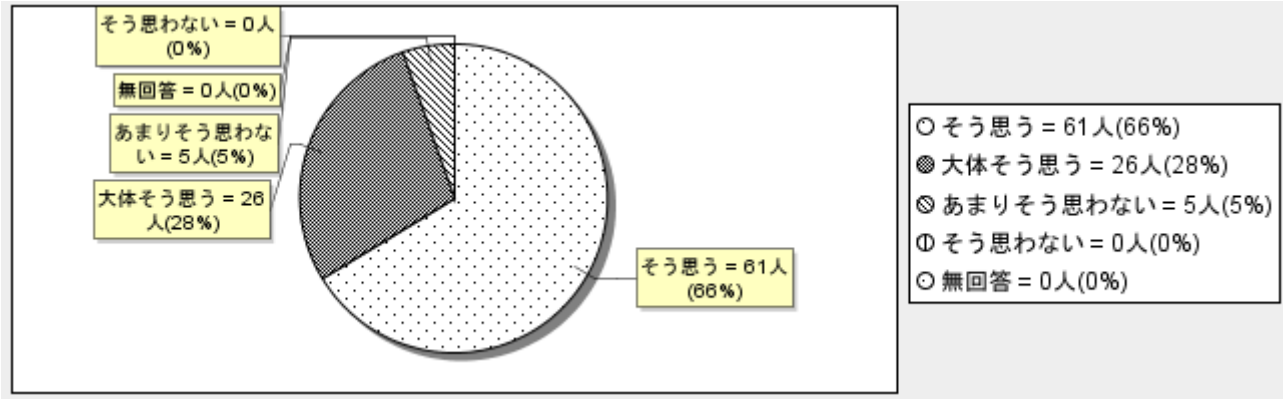

2. わたしは　友だちと　なかよくしている。

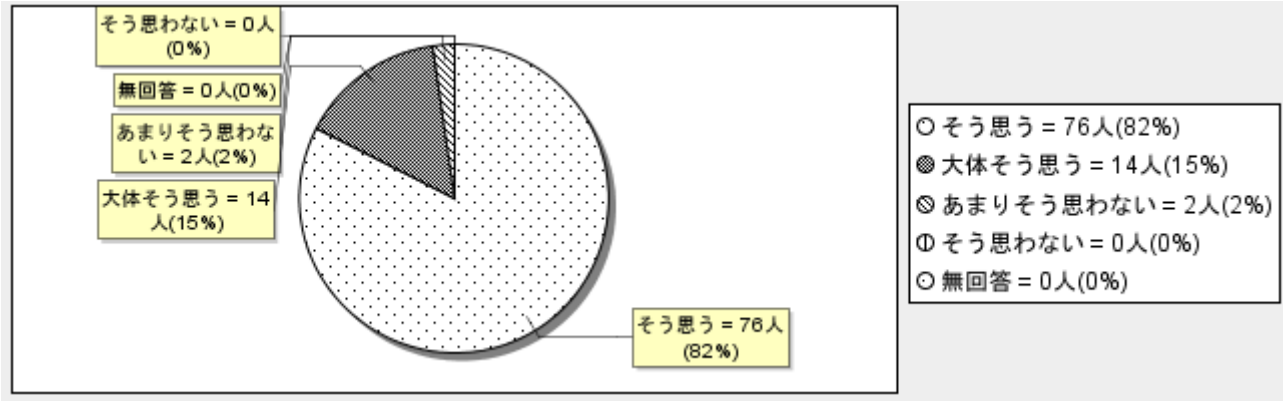

3. わたしは　毎日の　べんきょうが　わかる。

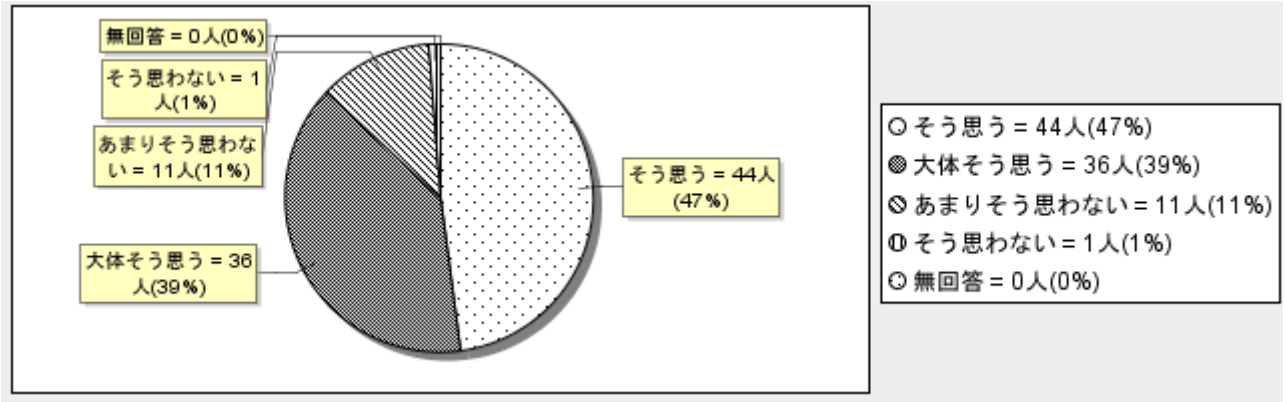

4. わたしは　気持ちのよい　あいさつができる。

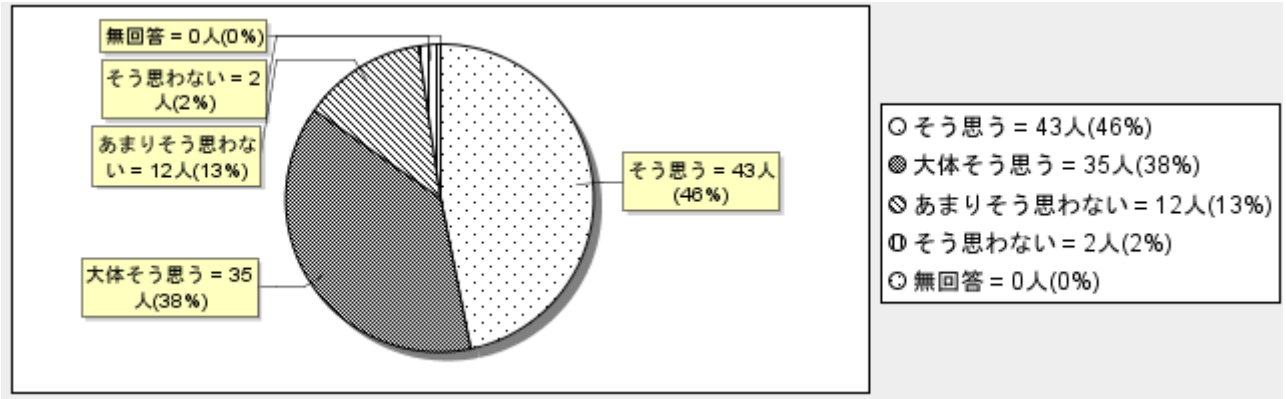

5. わたしは　そうじを　いっしょうけんめい　している。

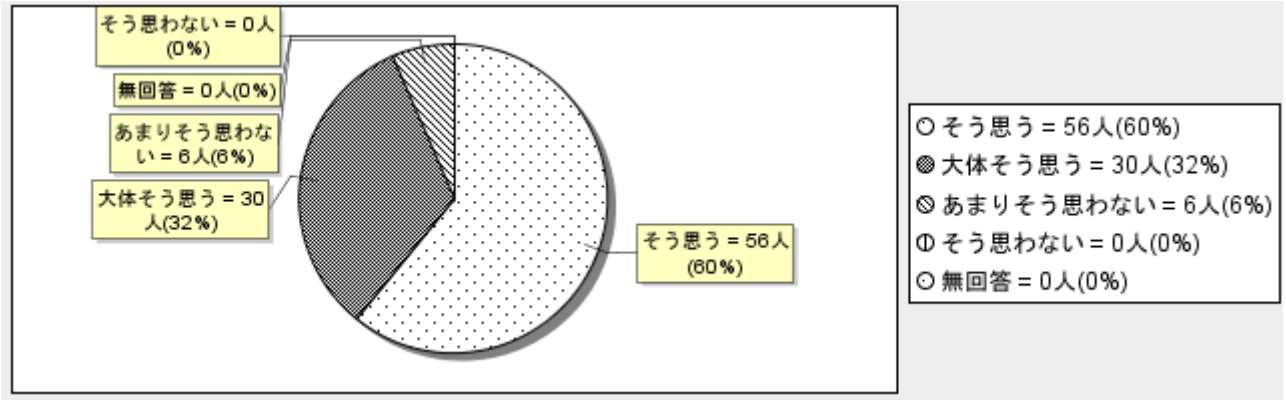

6. わたしは　いのちのたいせつさ　社会のきまりについて おしえてもらっている。

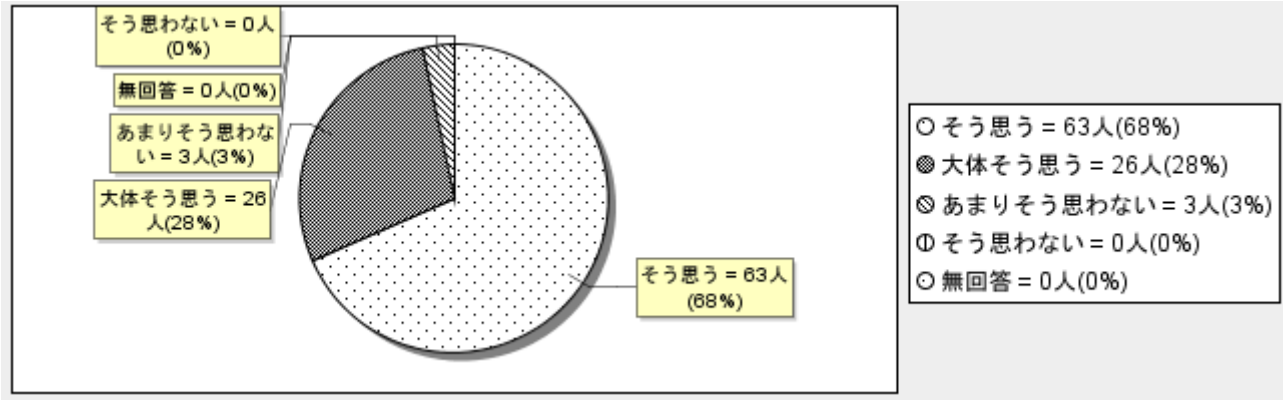

7. わたしは　かぞくに　学校のできごとを　よくはなす。

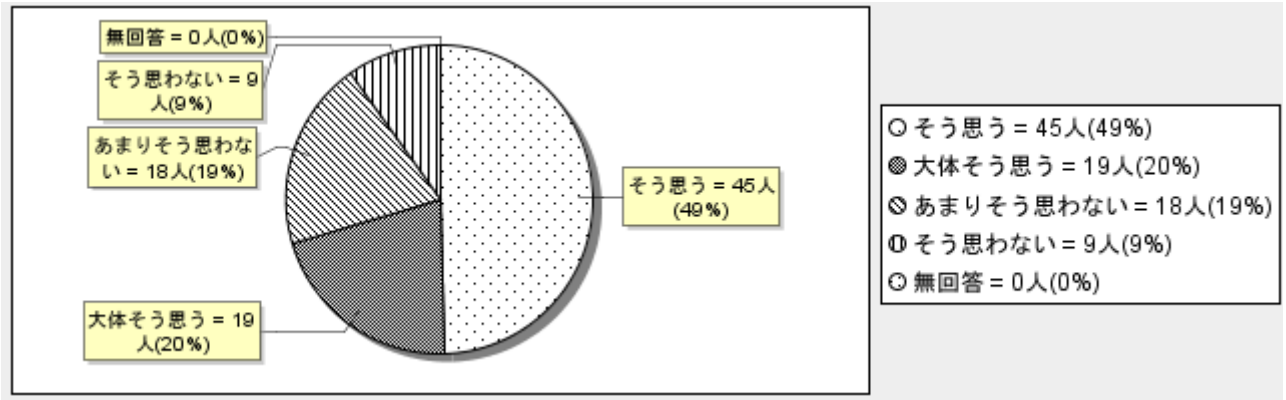

8. わたしは　給食の時間が　たのしみだ。

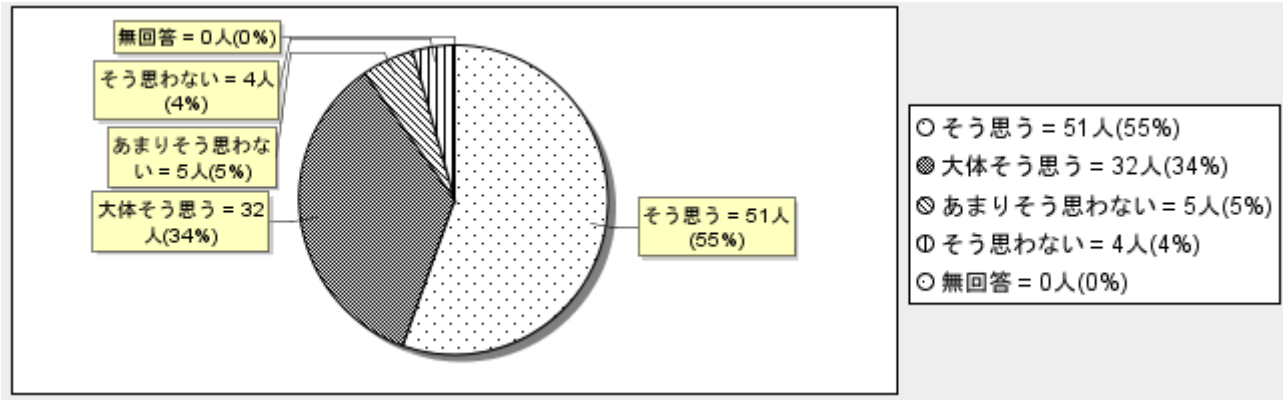
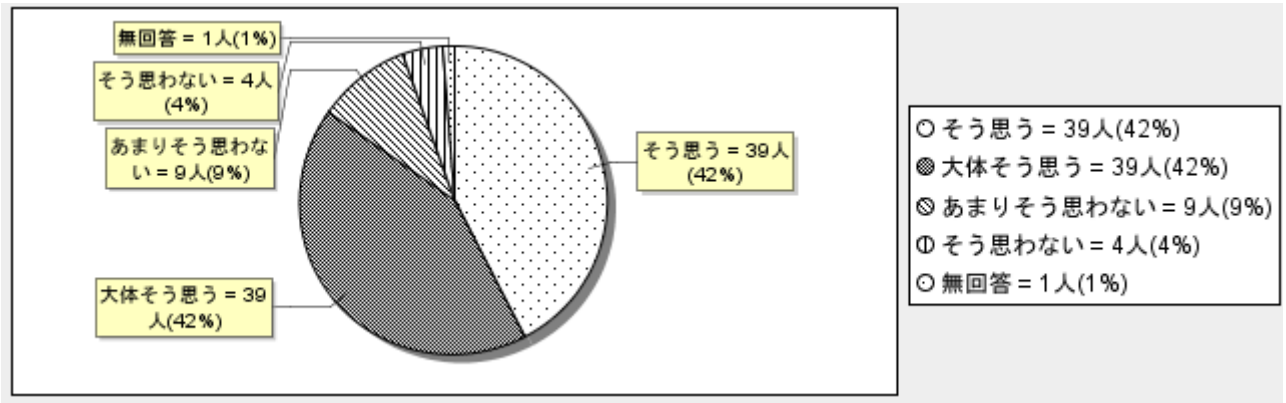
9. わたしの学校は　美しく整っていて　過ごしやすく　使いやすい。